→ Baureihe 430

GEEIGNET FÜR

Flüssigkeiten	neutral und nicht neutral
Luft, Gase und technische Dämpfe	neutral und nicht neutral

VERWENDUNG / ANWENDUNGSBEISPIELE

Zum Schutz von:
- Pumpen vor Überlastung in geschlossenen Kreisläufen für neutrale/ nicht neutrale, nicht klebende Flüssigkeiten

Zur Regelung in:
- Drucksystemen für Luft, neutrale/ nicht neutrale Gase und technische Dämpfe

- Prüfstandstechnik
- Apparatebau
- Laborgeräte
- Maschinenbau
- Sekundärbereiche der Lebensmittel-, Getränke-, Pharma- und Kosmetikindustrie

MATERIAL

Rost frei

SPEZIFIZIERUNG

1/2“ – 2“	– 10°C bis + 95°C	0,5 – 10 bar

ZULASSUNGEN

Europäische Druckgeräterichtlinie

TR ZU 032/2013 - TR ZU 010/2011

Anforderungen

DGR 2014/68/EU

Klassifizierungsgesellschaften

Germanischer Lloyd	GL
Lloyd’s Register EMEA	LR EMEA
American Bureau of Shipping	ABS
Bureau Veritas	BV
Russian Maritime Register of Shipping	RS

WERKSTOFFE

Bauteil	Werkstoff	DIN EN	ASME
Eintrittskörper	Edelstahl	1.4408	CF8M
Austrittskörper	Edelstahl	1.4408	CF8M
Innenteile	Edelstahl	1.4408	CF8M
	Edelstahl	1.4404	316 L
Ventilsitz	Edelstahl	1.4404	316 L
Druckfeder	Federstahl rostgeschützt	1.1200	ASTM A228

VENTILAUSFÜHRUNG

m	mit Membrane	hochwertige, wärmebeständige Elastomer-Formmembrane mit Gewebeeinlage. Ventile in Durchgangsform, geschlossene Ausführung. Unter Betriebsbedingungen einstellbar, ohne dass Medium in die Umgebung austritt. Einstellung auf optionalem Manometer (Zubehör) direkt ablesbar. Durch die Membransteuerung optimales Regelverhalten und hohe Durchflussleistungen bereits bei kleinen Druckdifferenzen.

Komplette Ventilkartusche als Ersatzteil (Bestellbezeichnung: 430 Kartusche-DN..-Dichtung) erhältlich und ohne Ausbau der Armatur austauschbar.

Ventile können uneingestellt mit einem Einstellbereich oder werkseitig fest eingestellt und plombiert (Aufpreis) geliefert werden.

MEDIUM

GF	gasförmig und flüssig	für Wasser und VE-Wasser, neutrale und nicht klebende Flüssigkeiten, Pressluft und neutrale Gase; optional mit FKM-Elastomere für nicht neutrale Medien z.B. Öle, Kraftstoffe, ölhaltige Pressluft etc.

ART DER ANLÜFTUNG

O	ohne Anlüftung

VERFÜGBARE NENNWEITEN UND ANSCHLUSSGRÖSSEN

Nennweite DN	**15**	**20**	**25**	**32**	**40**	**50**
Eintritt	1/2“ (15)	3/4“ (20)	1“ (25)	1 1/4“ (32)	1 1/2“ (40)	2“ (50)
Austritt	1/2“ (15)	3/4“ (20)	1“ (25)	1 1/4“ (32)	1 1/2“ (40)	2“ (50)

ANSCHLUSSART EINTRITT / AUSTRITT GEWINDEANSCHLÜSSE

BSP-Tm / BSP-Tm	Standard Anschlussverschraubungen	Außengewinde BSP-T / Außengewinde BSP-T	DIN EN 10226, ISO 7-1 / DIN EN 10226, ISO 7-1
f / f	Ausführung mit Innengewinde erhältlich in den Größen DN15, DN20 und DN25	Innengewinde BSP-P / Innengewinde BSP-P	DIN EN ISO 228-1 / DIN EN ISO 228-1

DICHTUNGEN

EPDM	Ethylen-Propylene-Diene	Elastomer-Formmembrane und Dichtungen Zulassungen gemäß Trinkwasserverordnung	–10°C bis +95°C
Gegen Aufpreis			
FKM	Fluorcarbon	Elastomer-Formmembrane und Dichtungen	–10°C bis +95°C

OPTIONEN

Gegen Aufpreis	
Manometer 36, 39 oder 40	Kapitel Zubehör
Manometer 41, 42 oder 43 aus Edelstahl	Kapitel Zubehör

NENNWEITEN, ANSCHLÜSSE, EINBAUMASSE

Baureihe 430: Anschluss, Einbaumaße, Einstellbereiche							
Nennweite	**DN**	**15**	**20**	**25**	**32**	**40**	**50**
Eintritt / Austritt	**G / G1**	1/2" (15)	3/4" (20)	1" (25)	1 1/4" (32)	1 1/2" (40)	2" (50)
Eintritt / Austritt	**G / G1**	1/2" (15)	3/4" (20)	1" (25)	1 1/4" (32)	1 1/2" (40)	2" (50)
Einbaumaße in mm	**L**	142	158	180	193	226	252
	l	80	90	100	105	130	140
	l1	85	95	105			
	H	102	102	130	130	165	165
	h	33	33	45	45	70	70
	SW1	30	37	46	52	65	75
	SW2	28	35	43	48	57	68
Gewicht	**kg**	1,2	1,3	2,3	2,5	5,2	5,7
Einstelldruck	**bar**	0,5-10	0,5-10	0,5-10	0,5-10	0,5-10	0,5-10
Einstellbereich	**bar**	0,5-2 1,5-6 5,5-10	0,5-2 1,5-6 5,5-10	0,5-2 1,5-6 5,5-10	0,5-2 1,5-6 5,5-10	0,5-2 1,5-6 5,5-10	0,5-2 1,5-6 5,5-10

HAUPTABMESSUNGEN, EINBAUMASSE

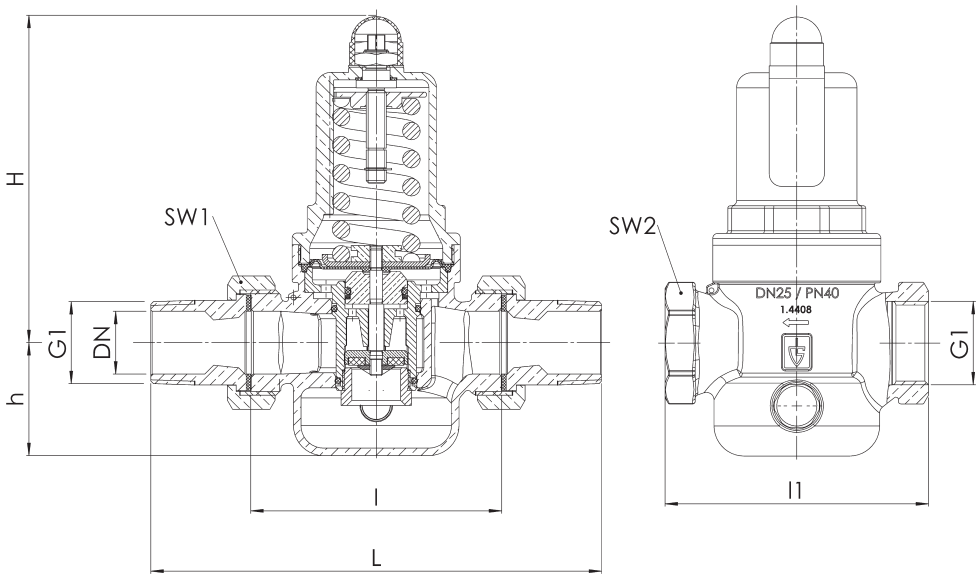

EIGENE AUSWAHL / VENTILKONFIGURATION

Bau-reihe	Ventil-ausführung	Medium	Anlüftung	Nennweite DN	Anschlussart		Anschlussgröße		Dichtung	Optionen	Einstell-bereich /-druck	Stück-zahl
					Eintritt	Austritt	Eintritt	Austritt				
430	**m**	**GF**	**O**	*20*	*BSP-T m*	*BSP-T m*	*20*	*20*	*EPDM*		*5,5 - 10*	*5*
430	**m**	**GF**	**O**	*25*	*f*	*f*	*25*	*25*	*EPDM*		*0,5 - 2*	*3*
430	**m**	**GF**	**O**									
430	**m**	**GF**	**O**									

In dieser Tabelle haben Sie die Möglichkeit, ein Ventil nach Ihren individuellen Anforderungen zu konfigurieren (ähnlich dem *aufgeführten Beispiel,* welches Sie vor Ihrem Eintrag bitte streichen sollten). Füllen Sie die Felder einfach handschriftlich aus, indem Sie die gewünschten Abkürzungen aus diesem Datenblatt verwenden.
Danach faxen Sie diese Seite an: +49(0)7141.4889488
Bitte vergessen Sie Ihre persönlichen Angaben nicht, damit unser Service-Team Sie kontaktieren kann.

Name _____

Vorname _____

Firma _____

Telefon _____

E-Mail _____

Baureihe 430: Kv-Werte bei 1 bar Drucküberschreitung

Nennweite DN	15			20			25			32			40			50		
	Luft [Nm³/h]			Luft [Nm³/h]			Luft [Nm³/h]			Luft [Nm³/h]			Luft [Nm³/h]			Luft [Nm³/h]		
Druckbereich bar	0,5-2	1,5-6	5,5-10	0,5-2	1,5-6	5,5-10	0,5-2	1,5-6	5,5-10	0,5-2	1,5-6	5,5-10	0,5-2	1,5-6	5,5-10	0,5-2	1,5-6	5,5-10
Einstelldruck bar																		
0,5	73			77			189			193			417			445		
1	89			94			231			239			498			537		
1,5	102	103		108	107		264	185		273	196		587	370		624	408	
2	117	119		121	126		303	226		314	238		636	429		683	472	
3		146			153			282			291			506			557	
4		170			176			330			338			543			615	
5		187			194			367			379			625			684	
5,5		195	139		206	157		386	183		394	186		653	375		719	417
6		203	147		216	163		405	194		418	202		708	395		760	443
7			162			178			223			229			400			502
8			179			190			259			264			407			517
9			218			225			285			289			432			564
10			255			261			303			314			465			601

Kv-Werte bei 1 bar Drucküberschreitung

Nennweite DN	15			20			25			32			40			50		
	Wasser [m³/h]			Wasser [m³/h]			Wasser [m³/h]			Wasser [m³/h]			Wasser [m³/h]			Wasser [m³/h]		
Druckbereich bar	0,5-2	1,5-6	5,5-10	0,5-2	1,5-6	5,5-10	0,5-2	1,5-6	5,5-10	0,5-2	1,5-6	5,5-10	0,5-2	1,5-6	5,5-10	0,5-2	1,5-6	5,5-10
Einstelldruck bar																		
0,5	2,7			2,9			5,5			6,2			12,4			12,9		
1	2,9			3,3			6,1			6,9			12,9			13,8		
1,5	3,4	3,1		3,6	3,4		6,6	5,6		7,5	6,4		13,2	9,0		14,4	9,4	
2	3,6	3,2		3,9	3,4		6,9	5,7		7,8	6,4		13,5	9,1		14,9	9,4	
3		3,3			3,5			5,9			6,5			9,3			9,5	
4		3,4			3,7			6,1			7,2			9,5			9,9	
5		3,3			3,7			6,2			7,5			9,7			10,2	
5,5		3,0	2,3		3,6	2,7		5,8	3,2		6,9	4,1		10,1	7,2		10,5	7,7
6		2,9	2,4		3,6	2,7		5,4	3,3		6,7	4,2		10,4	7,3		10,9	8,0
7			2,4			2,6			3,9			4,5			7,5			8,1
8			2,4			2,6			3,8			4,4			7,3			7,8
9			2,3			2,5			3,7			4,2			6,9			7,4
10			2,2			2,5			3,6			4,0			6,5			7,1